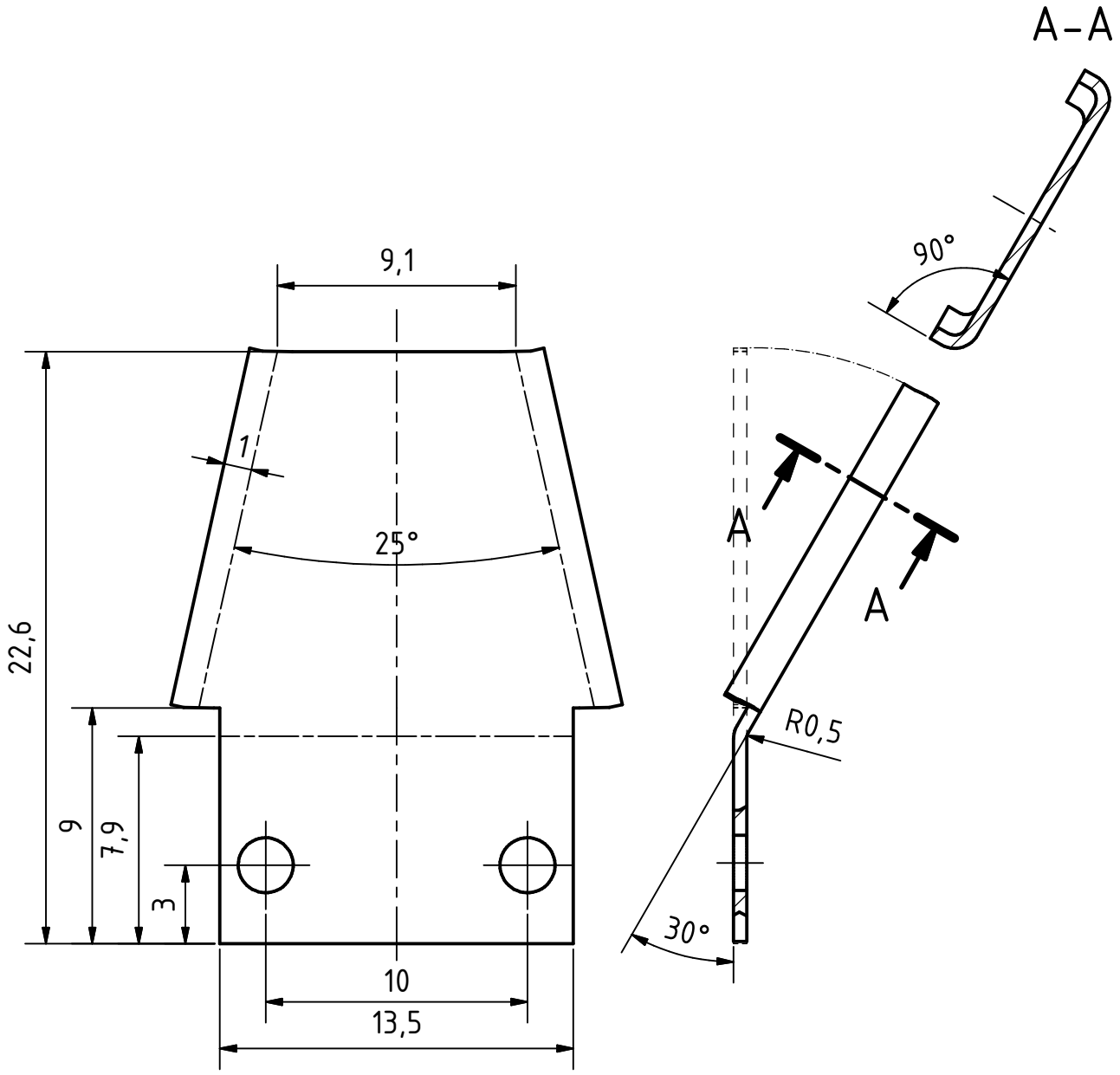

	Escala	Nombre del plano	Fecha
	4:1		
		GUÍA ACEITE	Idioma
			es
			Nº Plano
			3.21