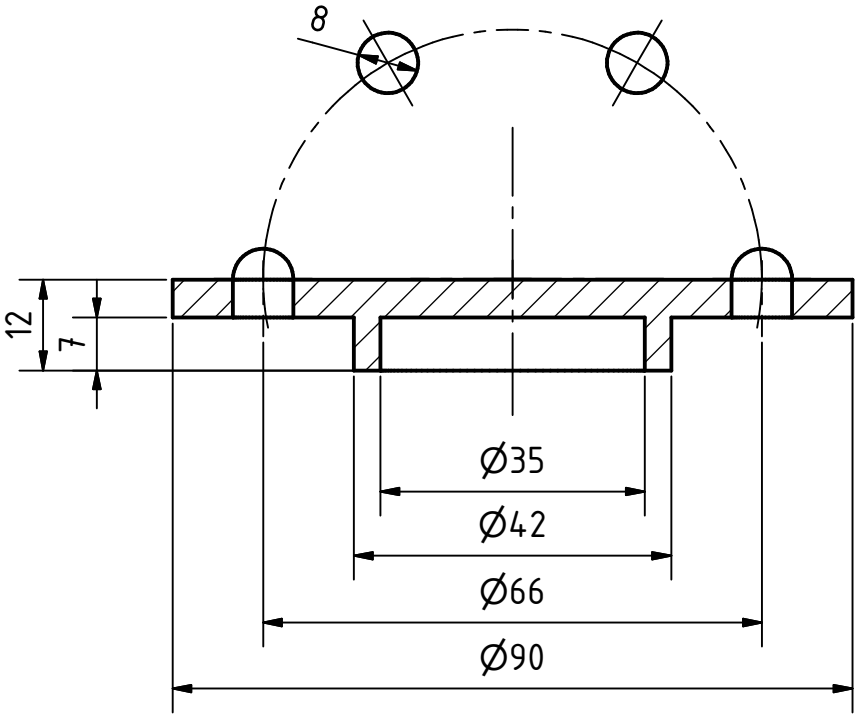

	Escala	Nombre del plano	Fecha
	1:1		
		TAPA ENTRADA	Idioma: es
			Nº Plano: 2.10