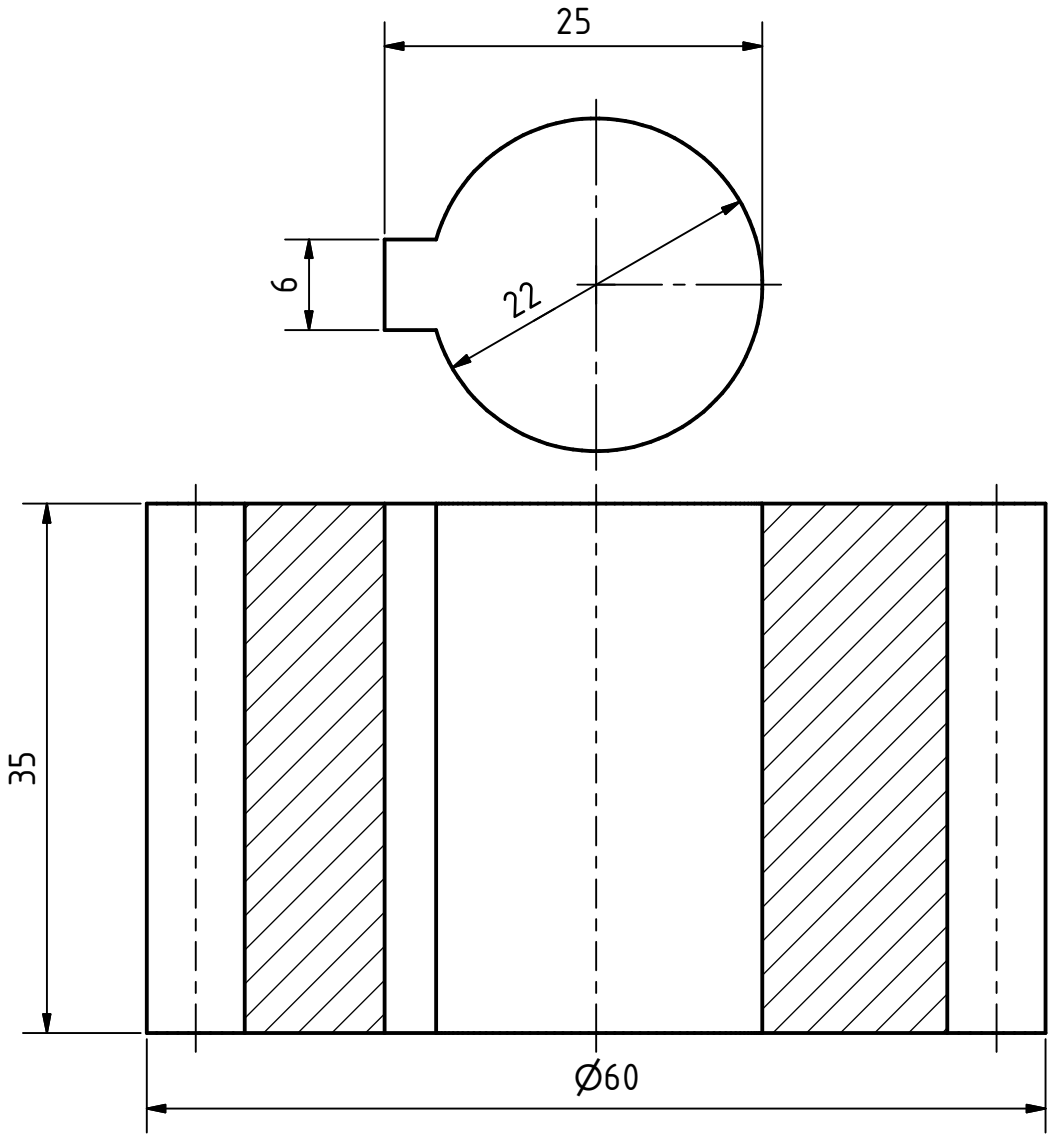

DATOS DE LA RUEDA		.
Módulo	m	3.00 mm
Número de dientes	Z1	18
Cremallera tipo		UNE 18016
Diámetro primitivo	dp	54 mm
Medida entre 4 dientes	K	32.238 mm
Distancia entre ejes	C	129 mm
RUEDA CONJUGADA		
Número de dientes	Z2	68
Plano nº		2.05

	Escala	Nombre del plano	Fecha
	2:1		
		ENGRANAJE ÁRBOL PRIMARIO	Idioma
			es
			Nº Plano
			2.06