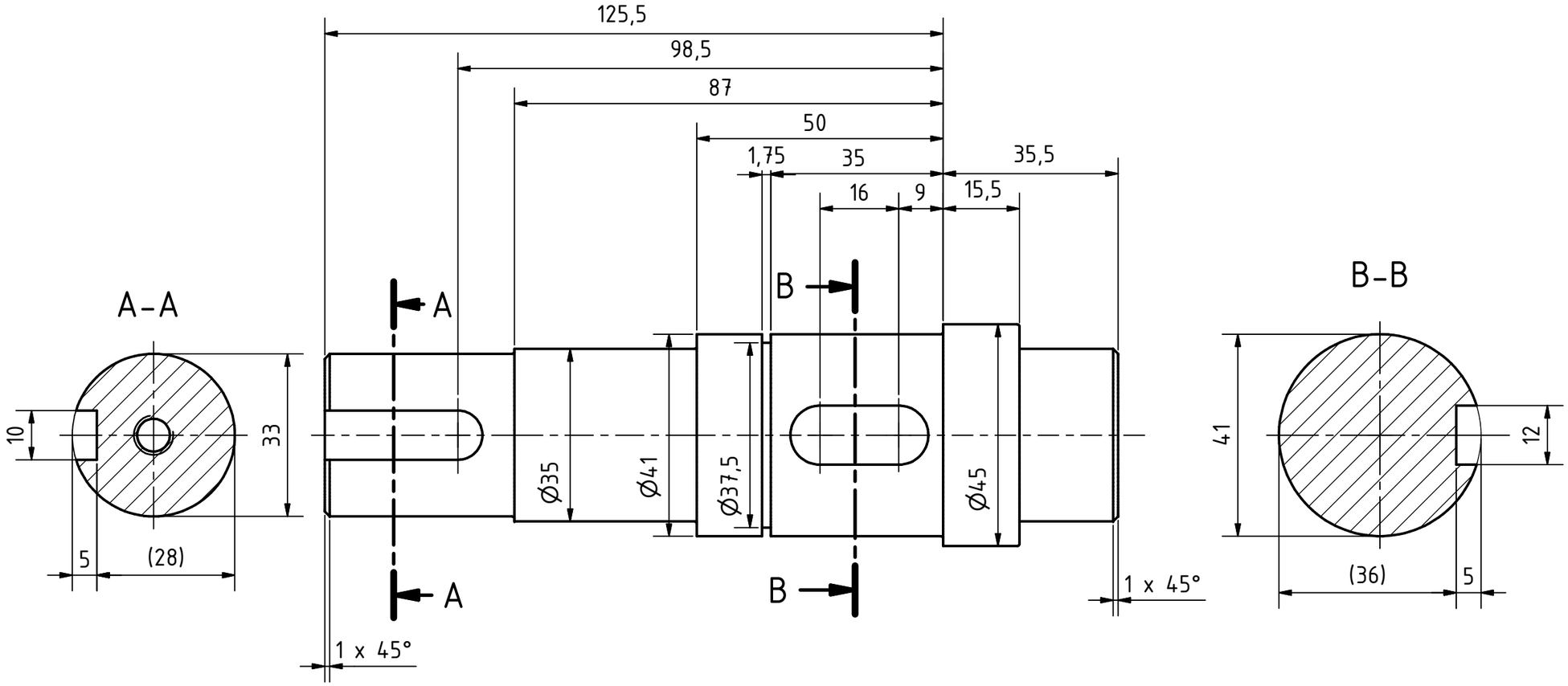


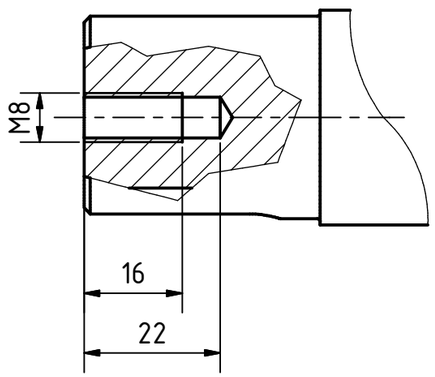


| | | | |
|---|---|---|---|
| | Escala | Nombre del plano | Fecha |
| | 1:1 | | |
| | | ÁRBOL SECUNDARIO | Idioma |
| | | | es |
| | | | Nº Plano |
| | | | 2.04 |